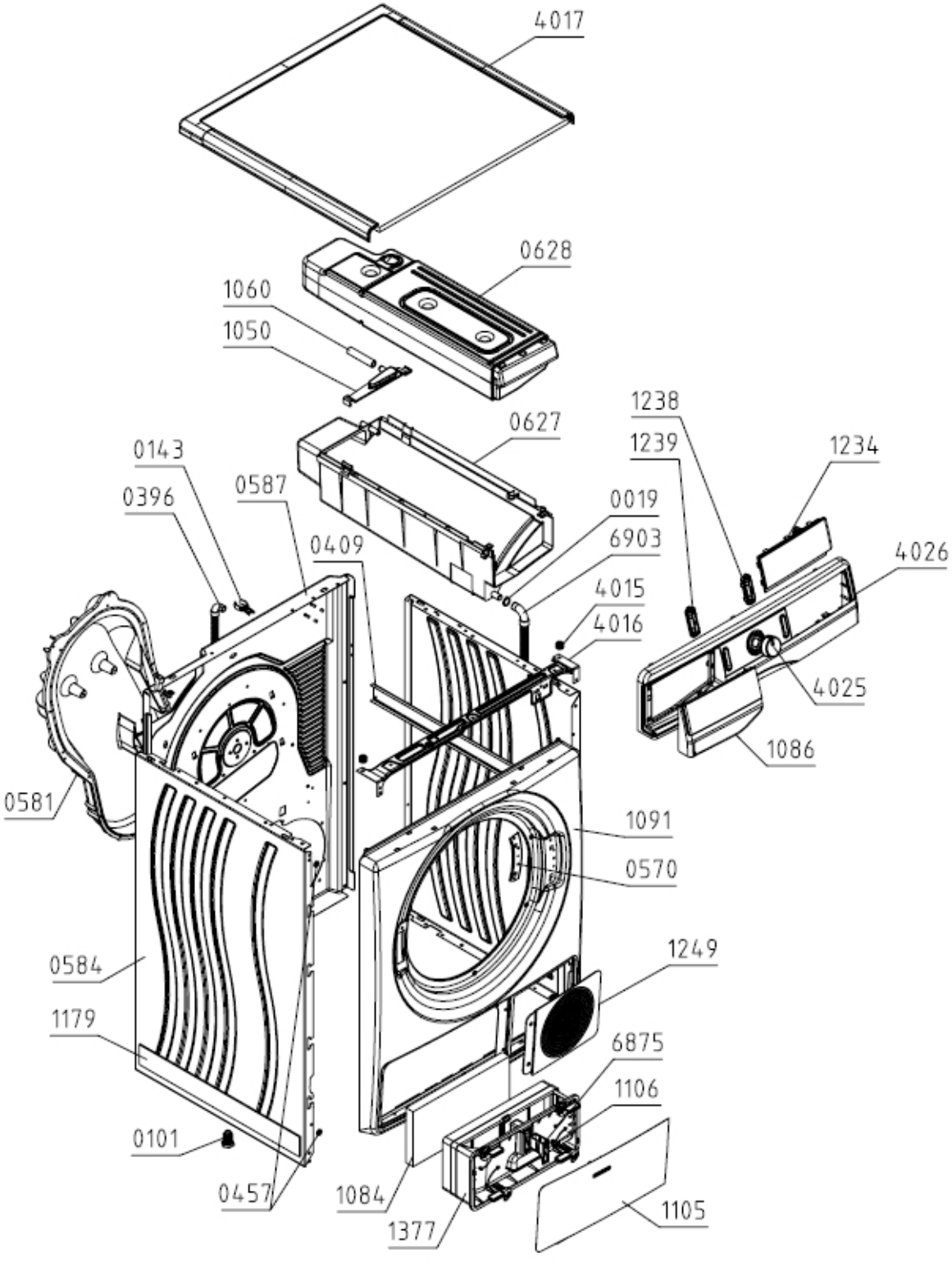
4017
0628
1060
1050
0627
1238
1239
1234
0143
0396
0587
0019
6903
0409
4026
4015
4016
4025
1086
0581
1091
0570
0584
1249
1179
6875
1106
0101
0457
1084
1377
1105

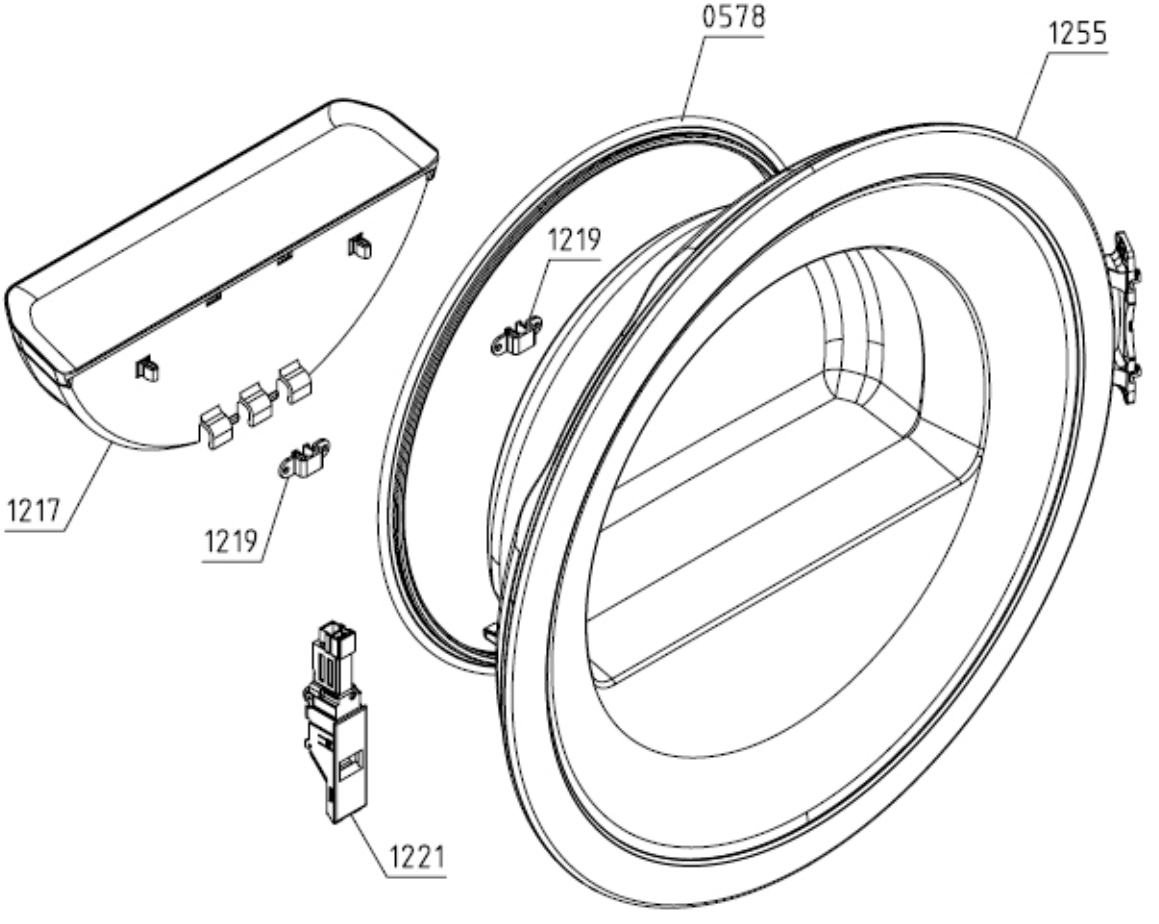
0578
1255
1219
1217
1219
1221

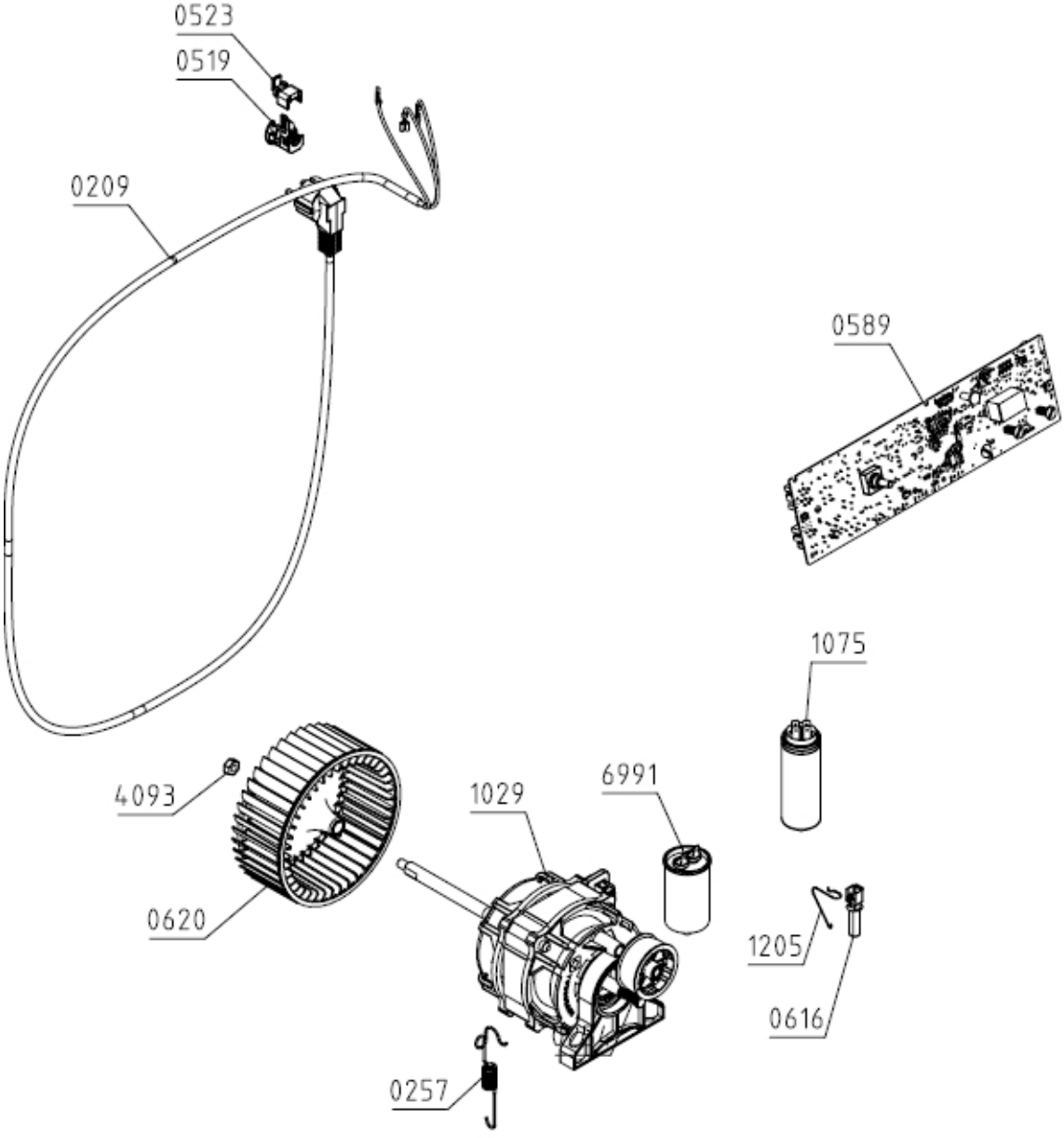
0523
0519
0209
0589
1075
4093
1029
6991
0620
1205
0616
0257

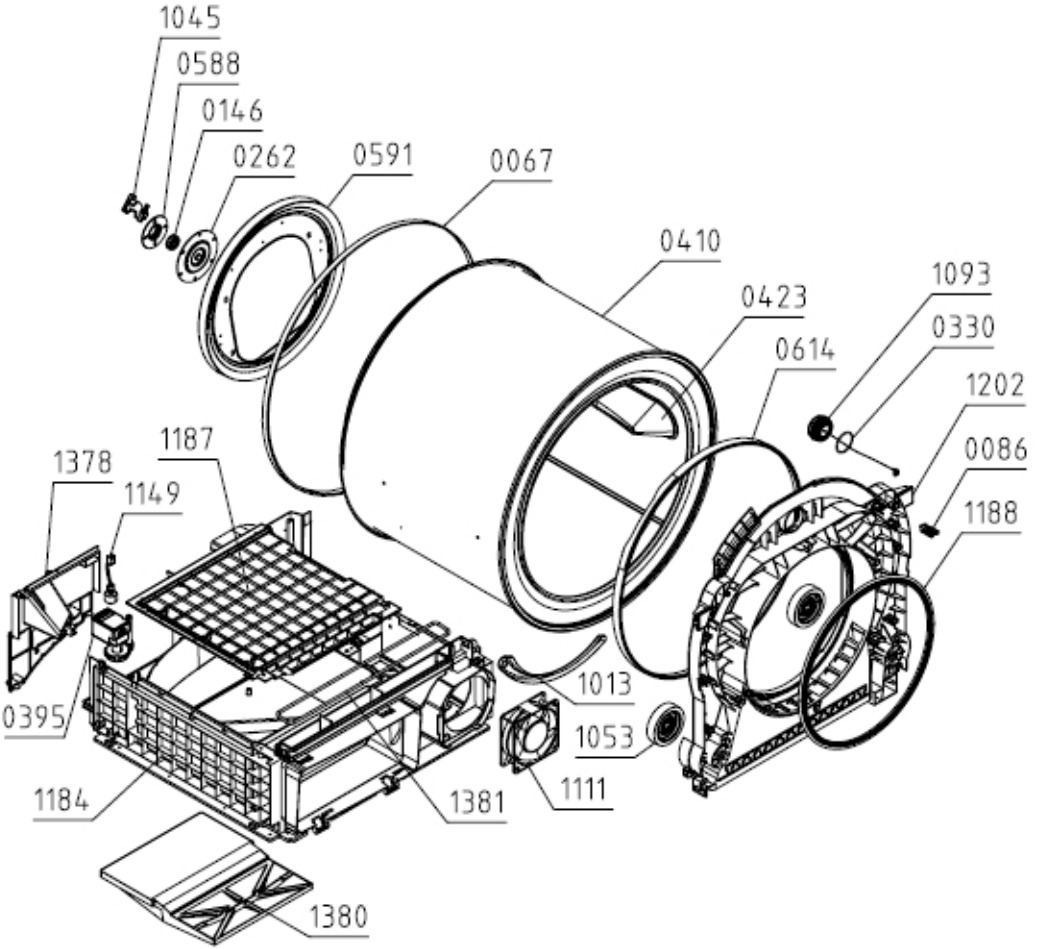
1045
0588
0146
0262
0591
0067
0410
0423
0614
1093
0330
1202
0086
1188
1187
1378
1149
0395
1013
1053
1111
1184
1381
1380